Getränkekühlpulte

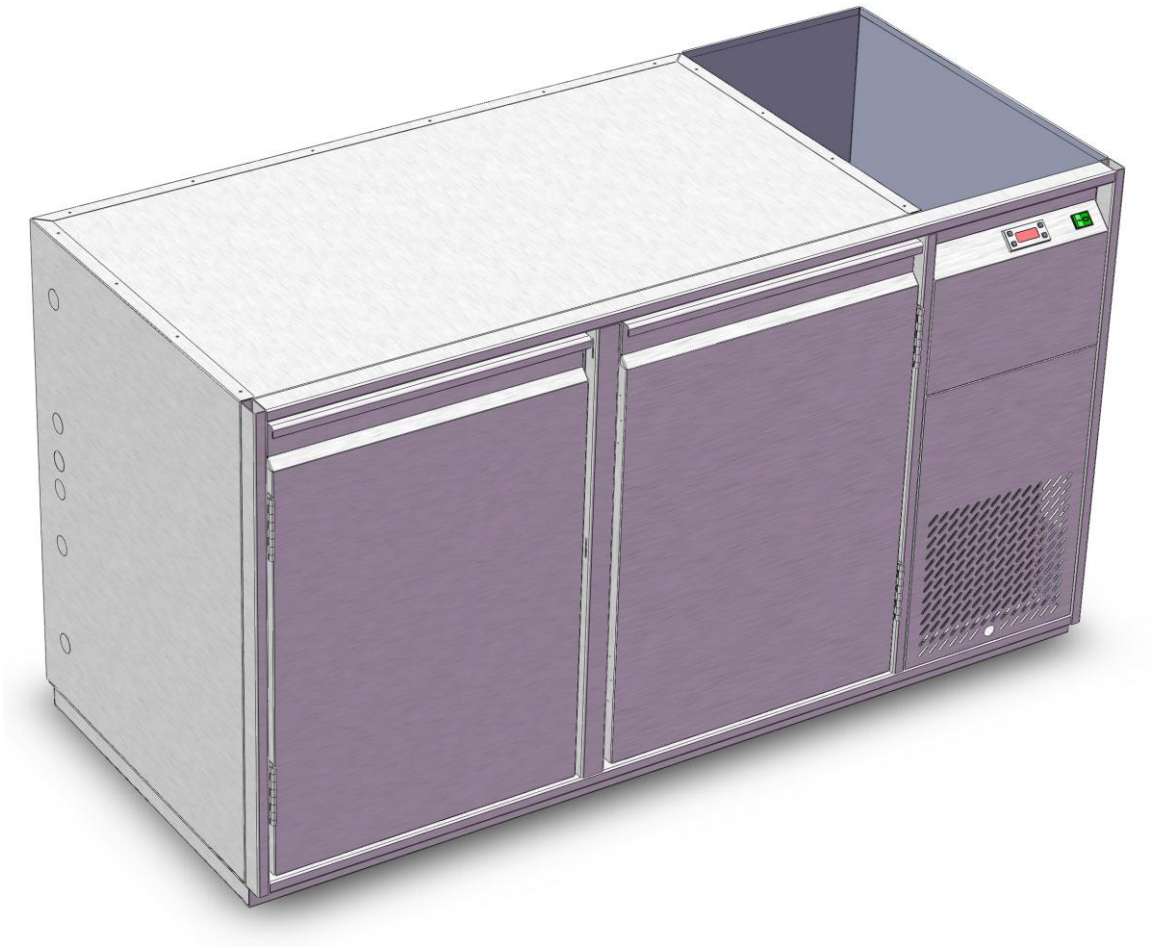

BEDIENUNGSANLEITUNG

STUDIO 54 SRL

Via Gian Lorenzo Bernini 147, Z.I. Paviola 3
35010 S. Giorgio in Bosco (Pd) Italy
TEL. +39 049 9450466 FAX. +39 049 9451044

http: www.studio-54.it **E-Mail:** info@studio-54.it

DE

1. *Allgemeine Vorsicht*

Es wird empfohlen, die Anweisungen in dieser Gebrauchs und Wartungsanleitung aufmerksam durchzulesen, wobei zu beachten ist, dass dieses Handbuch Bestandteil des Gerätes ist und deshalb sorgfältig aufzubewahren ist.
Falls Sie es verlieren oder beschädigen sollten, verlangen Sie ein anderes Exemplar, wobei Modell und Kaufdatum des Gerätes zu nennen sind.

DIE HERSTELLERFIRMA LEHNT JEDE VERANTWORTUNG AB, IN FALL:

- *FALSCHER GEBRAUCH*
- *GEBRAUCH DER UNBEFUGTEN ERSATZTEILE*
- *UNBEFUGTEN MODELLSVERÄNDERUNGEN*
- *NICHTBEACHTUNG DER BEDIENUNGSANLEITUNG*

SICHERHEITSELEMENTARNORMEN

- Keine Eingriffe an elektrischen Teilen vornehmen, bevor nicht die Spannung ausgeschaltet worden ist, der Kontakt kann den Tod verursachen.
- Keiner Gerätgebrauch mit Nasshände oder Nassfüße.
- Keine Reinigungshandlung mit dem eingeschalteten Gerät in der Spannung.
- Keine Schraubenzieher-, Kuchenutensilieneinfügung oder Andere in den beweglichen Teilen oder Schutz.

2. *Vorprüfungen*

Bei Erhalt des Gerätes sollte sofort überprüft werden, ob Transportschäden zu sehen sind. Das Gerät auspacken und sich vergewissern, dass das Zubehör miteingepackt worden ist.
Falls durch den Transport Schäden verursacht wurden, sind dem Fahrer die Vorbehalte zu äußern; innerhalb von drei Tagen sind die Vorbehalte mit eingeschriebenem Brief an die Transportfirma zu bestätigen, wobei eine Kopie des Schreibens an die Herstellerfirma oder an den zugelassenen Wiederverkäufer zur Kenntnisnahme zu senden ist.
Jegliche Beschwerden müssen uns innerhalb von acht Tagen zukommen.
adeguati all’assorbimento del motore.

3. *Garantiedauer*

Die Geräte sind von einer Garantie von 12 Monaten nach Kaufdatum gedeckt (elektrische Teile ausgeschlossen). Ersatzteile, die allenfalls in Garantier zu ersetzen sind, werden frei unser Werk geliefert.

Im Fall von Materialenlieferungen in Garantie/Ersetzung wird dasselbe Material erst nach Rücksendung des defekten Materiales, das von Garantie gedeckt ist, geliefert/ersetzt.
Der Garantiecoupon soll ausgefüllt und innerhalb von acht Tagen von Installation bei Herstellerfirma zurückgesendet werden.

4. *Eigenschaften*

Die Kühlgeräte sind geplant, gebaut und getestet worden, für die Aufbewahrung von Getränken während einer kurzen Zeitdauer.

5. *Inbetriebnahme*

Die Allgemeineigenschaften: Abmessungen, Leistungen, usw. sind auf der Anleitung und auf dem CE Zettel spezifiziert und identifiziert.
Die elektrische Verbindung sollt mit einer mit Lebensschützer ausgerüsteten Sicherheitsnormensteckdose eingeschaltet werden, und zur prüfen, dass die Spannung und Elektronetzleistung mit der Aggregatsaufnahme angemessen sind.

5.1 Lage

Der Installateur muss eventuelle Feuerwehrbestimmungen prüfen und das Gerät in Übereinstimmung der Unfallverhütungsvorschriften und der aktuellen Gesetzesvorschriften positionieren.

Da das Gerät einen Luftkondensator benützt, muss man bei der Positionierung auf diese Eigenschaft achten und deshalb die Seite freihalten, wo die Kühlungsluft eintritt; ausserdem muss man das Gerät auf der Seite, wo die Luft heraustritt, mindestens 20 cm von der Wand oder von anderen Geräten entfernt halten, um die bestmögliche Funktionstüchtigkeit zu gewähren.
Es ist zu vermeiden, das Gerät in geschlossenen oder schlecht gelüftete Räumen oder an Orten mit direkter Sonnenbestrahlung zu setzen und auf alle Fälle muss das Gerät weit entfernt von eventuellen Hitzequellen gestellt werden.

5.2 RAUM

Im allgemeinen arbeiten luftkondensierende Kühlgeräte mit Raumtemperaturen von max. 32°C; mit höheren Raumtemperaturen sind die angegebenen Leistungen nicht garantiert.
Die Herstellerfirma garantiert einen Schutzgrad IP43 (gemäss CEI-Vorschriften 70-1 EN 60529 IEC529), falls die Raumbedingungen einen anderen geeigneteren Schutzgrad erfordern sollte, muss dies vom Installateur bestimmt werden.

HINWEIS
Für eine korrekte Installation:

- die elektrischen Verbindungen prüfen
- die Aufnahme muss bei eingeschaltetem Gerät kontrolliert werden
- das Kühlgerät einschalten und die erwünschte Temperatur erreichen lassen, bevor man Lebensmittel einführt.

Wenn das Gerät nicht auf geeignete Weise transportiert wurde (z.B. nicht senkrecht oder auf dem Rücken), vor Einschaltung mindestens 4 Std. warten.
In bezug auf die spezifischen Bedürfnissen des Kunden, muss man ihn auf die korrekte Benützung des Gerätes informieren.

5.3 VERSORGUNG

Gesetzesverordung Nr. 151 vom 25/07/2005 (ROHS – RAEE)

Achtung auf die Richtlinien 2002/95/CE, 2002/96/CE und 2003/108/CE, betreffend den Gebrauch von gefährlichen Mitteln in elektrischen und elektronischen Geräten, sowie auf die Abfallversorgung

(G.U. vom 29-07-2005 Nr. 175 vom - S.O. Nr. 135)

Korrekte Versorgung des Produktes (elektrischer und elektronischer Abfall)
(Anwendbar in den Ländern der Europäischen Gemeinschaft und in denjenigen mit Abfallsammlungssystem)

IT08020000000717

Das obige Symbol, welches auf dem Produkt oder auf der entsprechenden Dokumentation aufgedruckt ist, weist darauf hin, dass das Gerät am Ende seines Lebenszyklus nicht mit anderen Haushaltsabfällen entsorgt werden muss
Um eventuelle Umwelt- oder Gesundheitsschäden wegen ungeeigneter Abfallentsorgung zu vermeiden, wird der Benützer aufgefordert, dieses Produkt von anderen Abfällen zu trennen und es durch ein verantwortungsvolles Recycling zu entsorgen, um die Wiederverwendung der Materialresourcen zu fördern.

Die Haushaltbenützer sind aufgefordert, die Verkaufsstelle aufzusuchen, bei welcher das Gerät gekauft wurde, oder sich an das Ortsamt zu wenden, welches sich mit den Informationen bezüglich die Aballsammlung und das Recycling dieser Produktenart befasst.
Die Gesellschaftsbenützer sind aufgefordert, den eigenen Lieferanten zu kontaktieren und die Einkaufsbedingungen des Vertrages zu prüfen. Dieses Produkt darf nicht mit anderen kommerziellen Abfällen entsorgt werden.
Für die nicht korrekte Entsorgung der Produkte mit RAEE-Markierung sind Geldbussen für den undisziplinierten Benützer vorgesehen.

DE 6. *ORDENTLICHE WARTUNG*

Um eine angemessene Wartung des Gerätes durchzuführen, müssen der Benützer, der Wartungsbeauftragte oder das nicht spezialisierte Personal vorerst

die elementaren Sicherheitsvorschriften beachten, welche im Paragraph 1 ALLGEMEINE ANWEISUNGEN aufgeführt sind.
Es ist ausserdem untersagt, die Sicherheits- und Behütungselemente während der ordentlichen Wartung zu entfernen.

ANDERNFALLS LEHNT DIE HERSTELLERFIRMA JEGLICHE VERANTWORTUNG FÜR SCHÄDEN ODER UNFÄLLE AB, DIE AUF DIE NICHTBEACHTUNG DER OBENGENANNTEN VORSCHRIFT ZURÜCKZUFÜHREN SIND.

Unter Berücksichtigung der obigen Regeln, muss die Reinigung der Zelle täglich vorgenommen werden, um die beste Qualität und die perfekten Hygienebedignungen der behandelten Produkte zu garantieren. Es können Wasser und nicht kratzende Reinigungsmittel benützt werden. Mit Lappen oder Schwamm waschen und spülen.

N.B. KEINE GESPITZTEN ODER KRAZENDE KÖRPER, KEINE LÖSUNGS- ODER VERDÜNNUNGSMITTEL

Ausserdem ist es für die gute Luftzirkulation wichtig, dass der Kondensator (Teil 10) sauber gehalten wird, indem Staub und andere Verschmutzung von den Flügeln desselben entfernt werden; um zum Kondensator zu gelangen, muss vorerst der Stecker von der Steckdose entfernt werden, danach das Vorderblech (Teil 14) abschrauben und dabei beachten, dass die elektrischen Verkabelungen nicht zu stark gezogen werden. Einen Staubsauger benützen, so dass der Staub nicht in der Umgebung freigelassen wird. Nicht mit gespitzten oder kratzenden Körpern arbeiten.
Schliesslich das Blech wieder ansetzen und die Schrauben gut befestigen.

Im Falle von ausserordentlicher Wartung des Kühlgerätes, kann das Seitenblech entfernt werden; diese Operationen können jedoch nur von Kühltechnikern oder spezialisierten Technikern durchgeführt werden und auf jeden Fall nur nach Entfernung des Steckers von der elektrischen Leitung.

Klimaklasse	Temperatur **°C**	Relative Feuchtigkeit **%**	Taupunkt **°C**	Dampf / Kg **g/kg**

4	30	55	20.0	14.8

CE Plakette

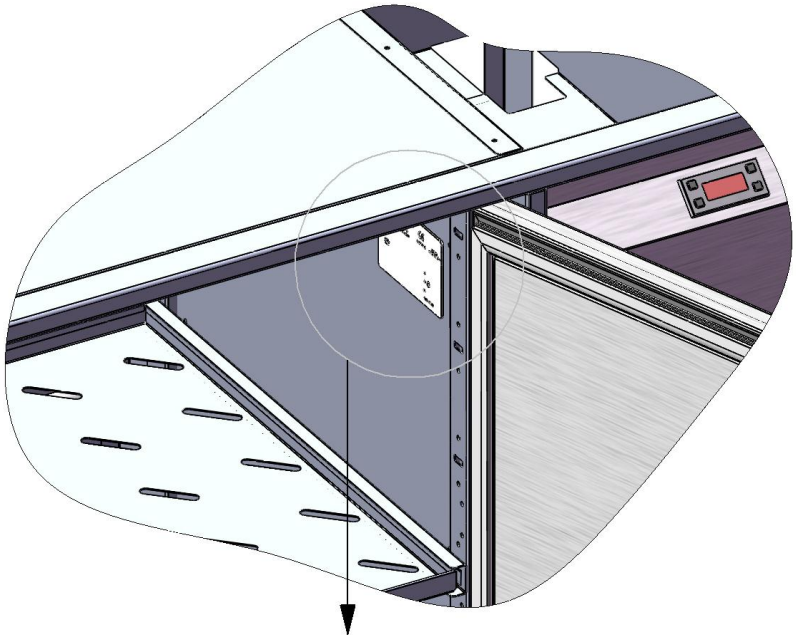

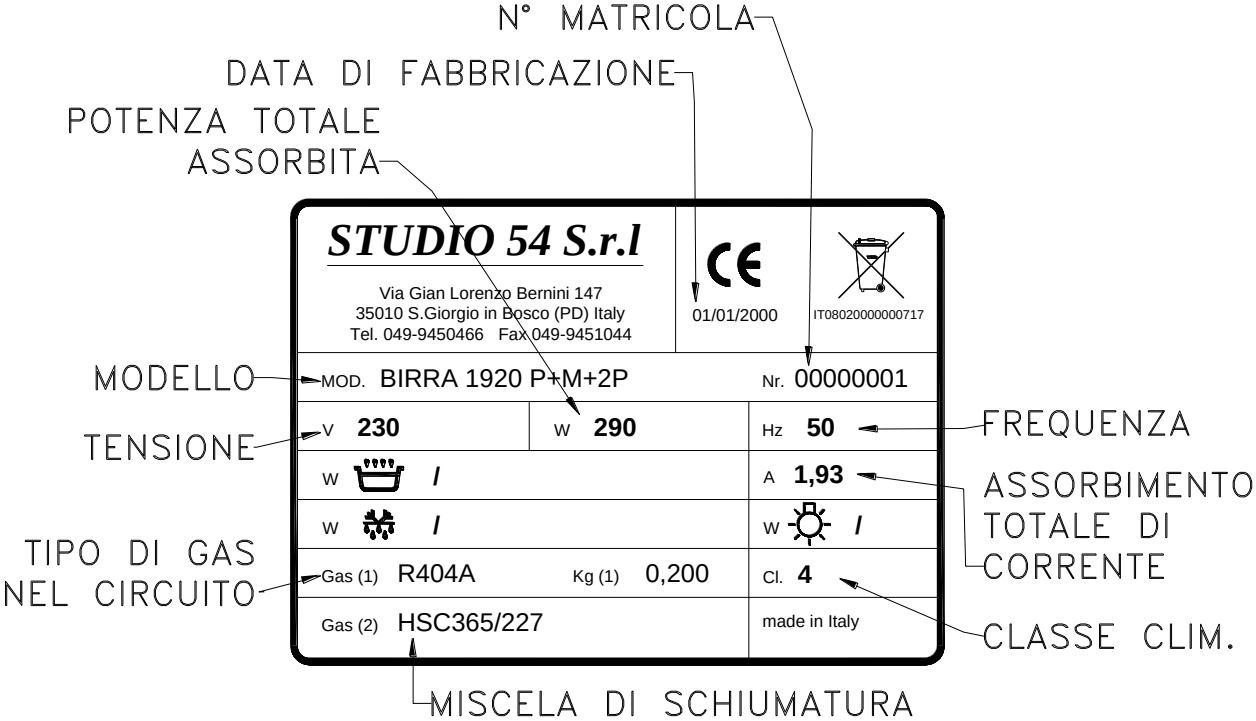

TECHNISCHEN DATEN

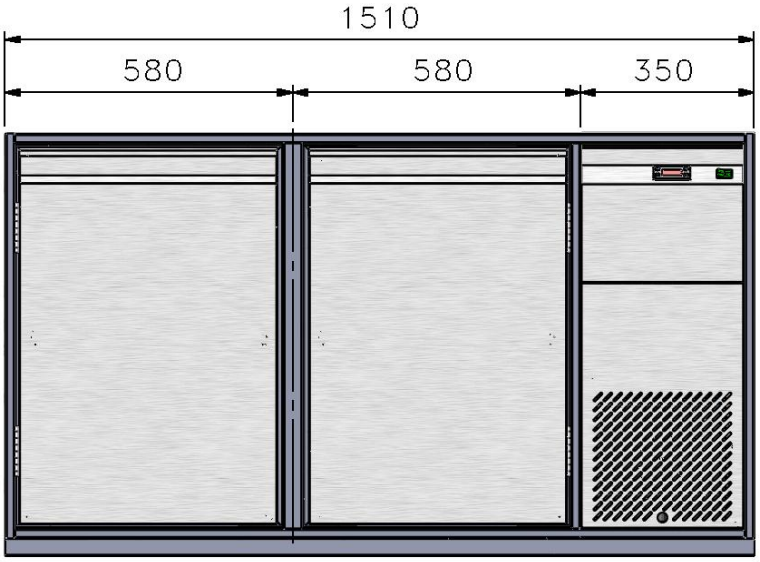

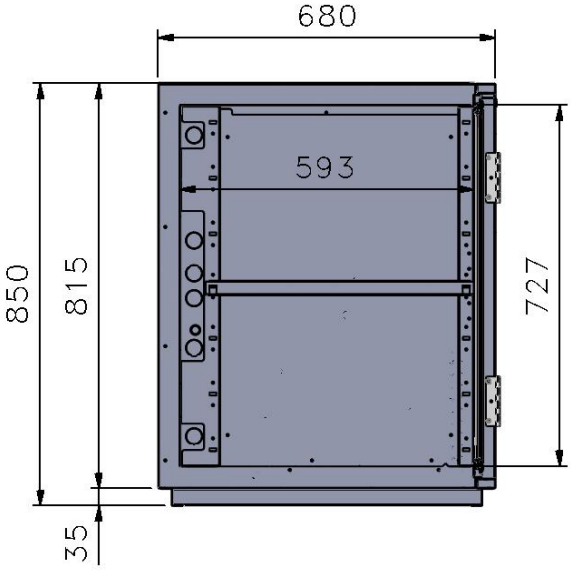

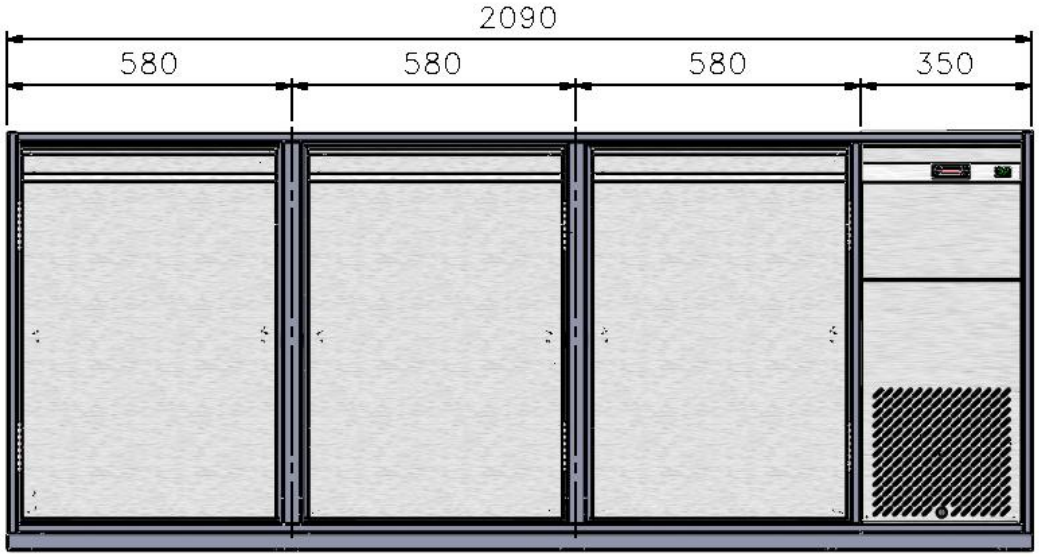

EXPLOSIONZEICHNUNG ; Beispiel

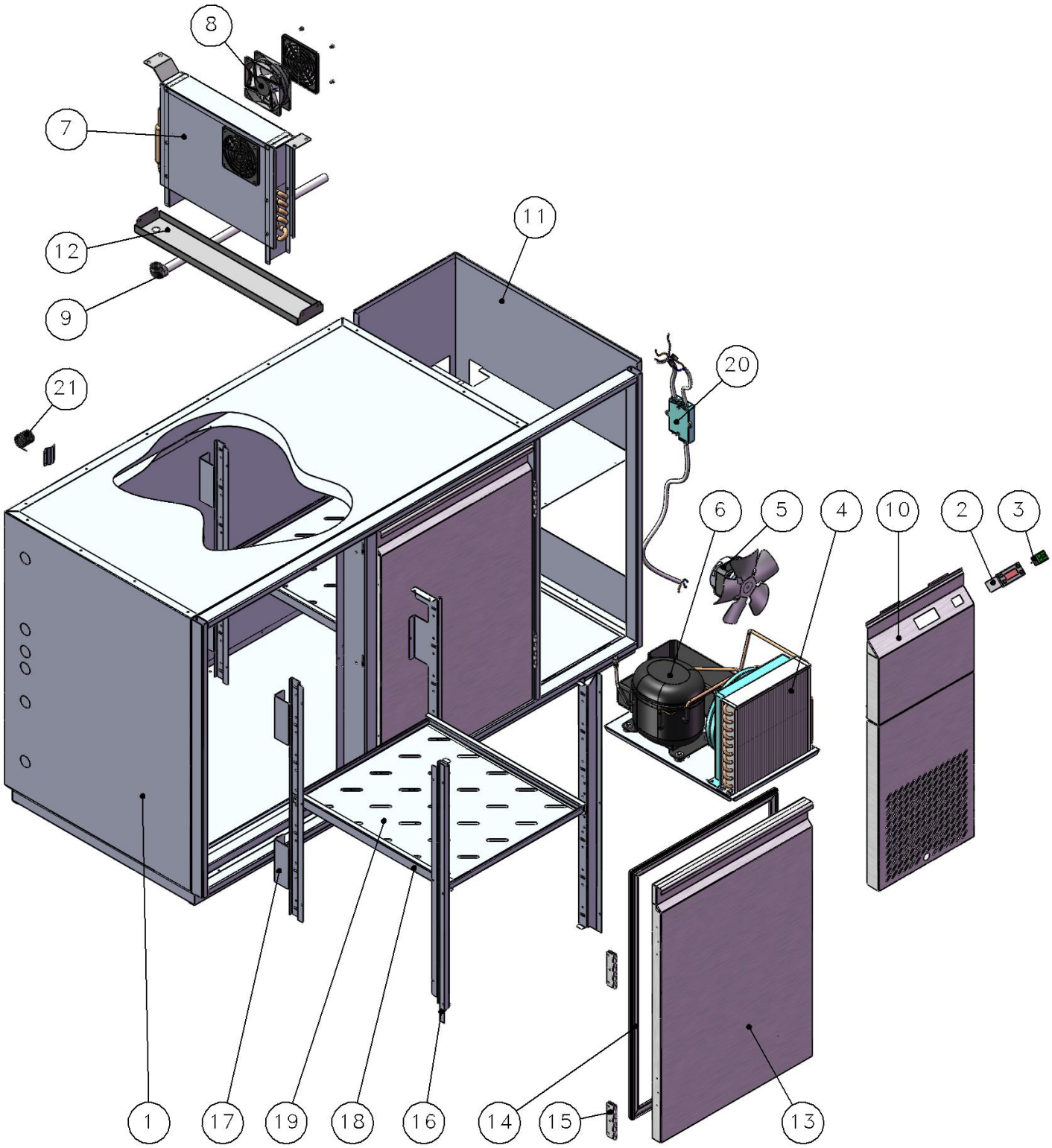

EXPLOSIONZEICHNUNG; Beispiel

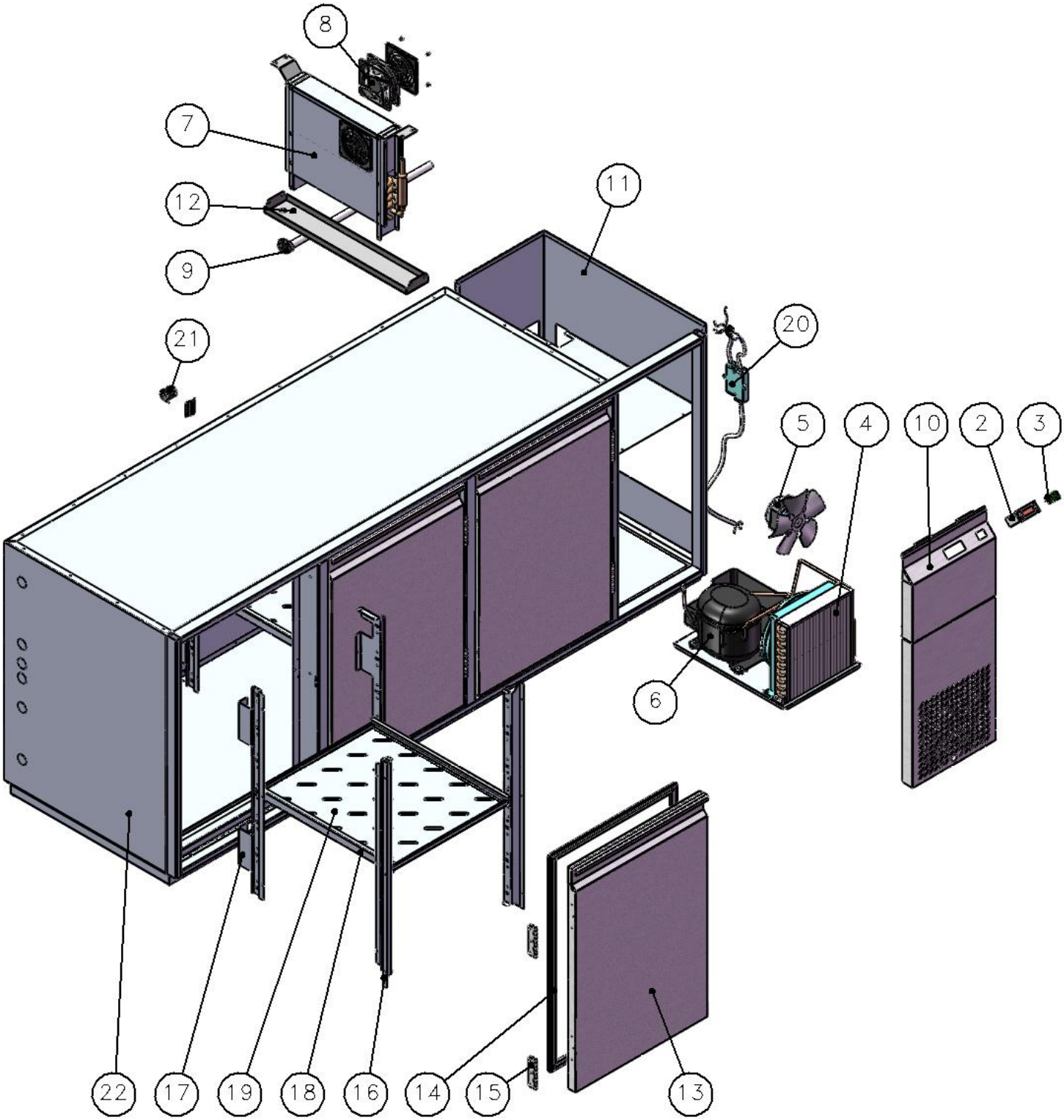

ERSATZTEILELISTE

POS	PART.		BENENNUNG
1	63604020		MOBEL MIT 2 FÄCHER
2	64740139		THERMOSTAT
3	64740055		HAUPTSCHALTER
4	64830035		KONDENSATOR
5	64840000		KONDENSATORLÜFTER
6	64850025		KOMPRESSOR
7	64860126		VERDAMPFER
8	64840036		VERDAM. LÜFTER
9	64700390		ABLAUF
10	62480300		SCHALTTAFEL
11	62480310		INSTALLATIONSFACHBLECH
12	62480320		TROPFBLECH
13	63605000		TÜR
14	64691200		TÜRDICHTUNTG
15			TÜRSCHARNIERE
16	62480330		STANGE VORSTANGE
17	62480340		STANGE HINTERSTANGE
18	62480370		“U” - SCHIENE
19	62480380		ZWISCHENROST
20	63601006		ELECTRO VERBINDU NGSGEHAUSE
21	64740174		SONDE PTC
22	63604030		MOBEL MIT 3 FÄCHER

LADENSTOCK

POS	PART.		BENENNUNG
1	63605020		SCHUBLADENFRONT 3/5
2	64691210		LADENDICHTUNTG 3/5
3	62480390		SCHUBLADENBLECH
4	63605030		SCHUBLADENFRONT 2/5
5	64691220		LADENDICHTUNTG 2/5
6	62480325		HORIZONTALLADENANSHLAG
7	62480350		STANGE VORSTANGE
8	62480360		STANGE HINTERSTANGE
9	64700490		LINKSEITIGE FÜHRUNGSSCHIENE
10	64700492		RECHSEITIGE FÜHRUNGSSCHIENE

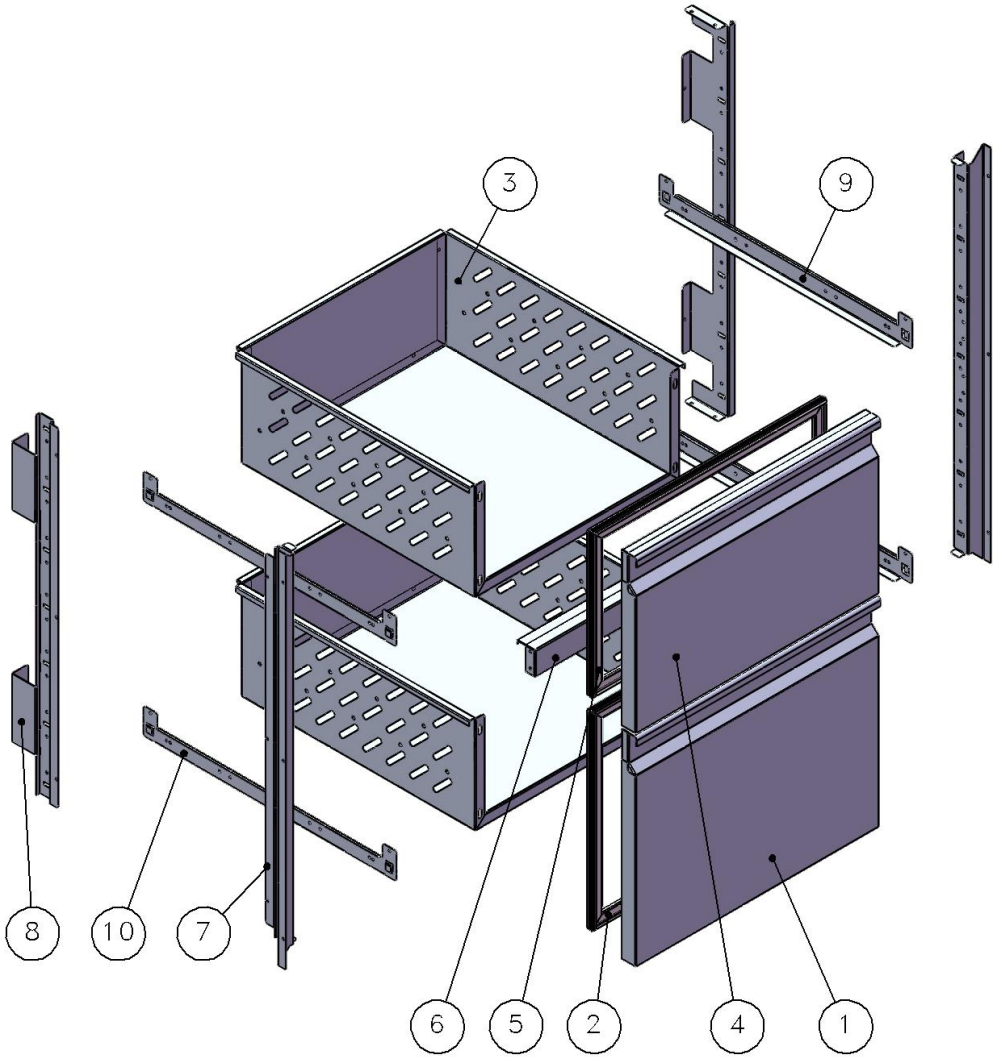
3
9
8
10
7
6
5
2
4
1

Schaltplan

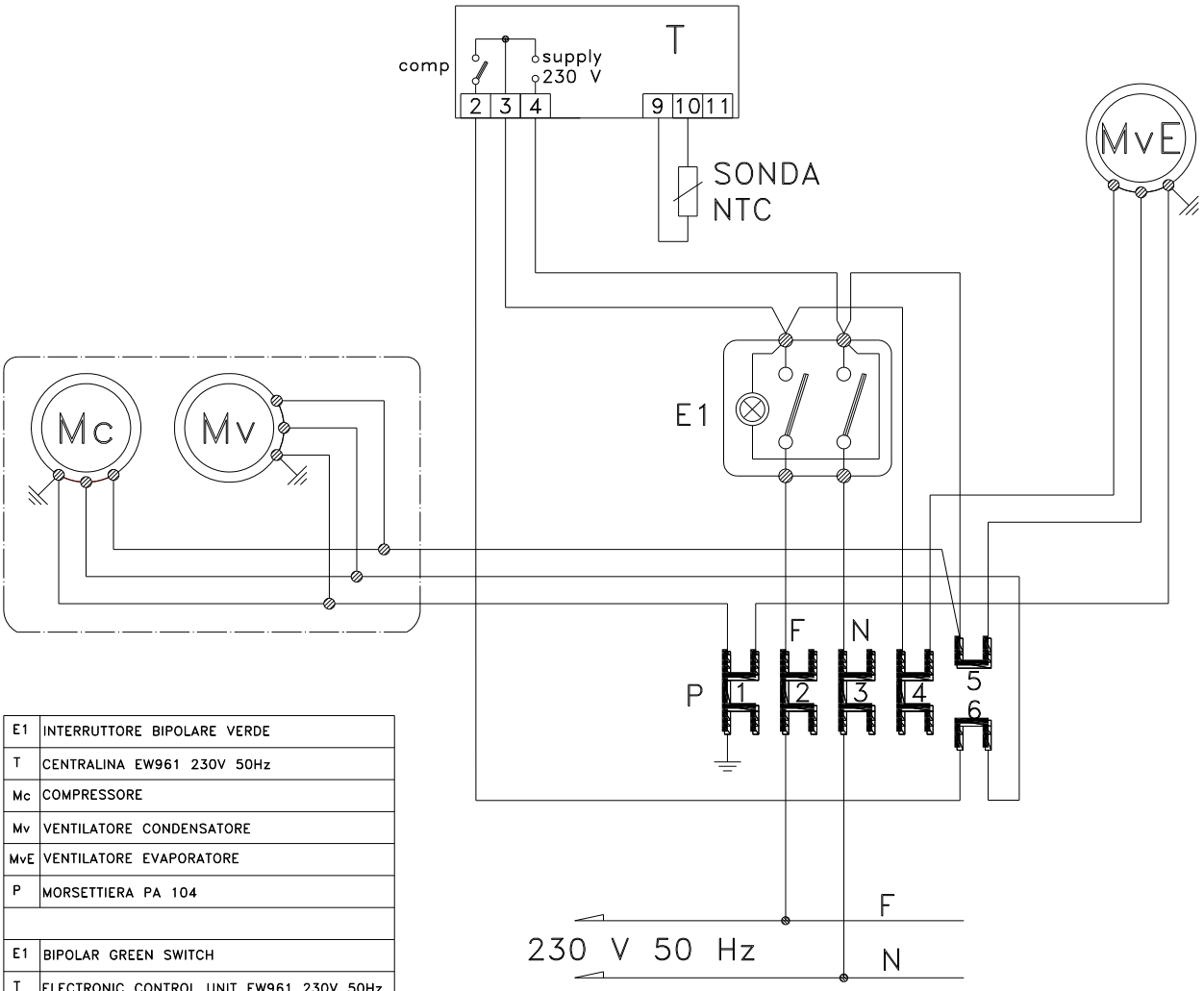

E1	INTERRUTTORE BIPOLARE VERDE
T	CENTRALINA EW961 230V 50Hz
Mc	COMPRESSORE
Mv	VENTILATORE CONDENSATORE
MvE	VENTILATORE EVAPORATORE
P	MORSETTIERA PA 104
E1	BIPOLAR GREEN SWITCH
T	ELECTRONIC CONTROL UNIT EW961 230V 50Hz
Mc	COMPRESSOR
Mv	CONDENSER FAN
MvE	EVAPORATOR FAN
P	TERMINAL BOX PA 104
E1	INTERRUPTEUR BIPOLARE VERTVERDE
T	CENTRALE ELECTRONIQUE EW961 230V 50Hz
Mc	COMPRESSEUR
Mv	VENTILATEUR CONDENSEUR
MvE	VENTILATEUR EVAPORATEUR
P	SERRE-CABLE ELETTRIQUES PA 104
E1	2-STELLEN-WAHLSCHALTER.GRUN
T	DIGIT-THERMOSTAT EW961 230V 50Hz
Mc	KOMPRESSOR
Mv	VENTILATOR FUR KONDENSATOR
MvE	VENTILATOR FUR KONDENSATOR VERDAMPFUNG
P	KLEMMBRETT PA 104