Filterwechsel

Einfacher und hygienischer Tausch der Filterpatrone

- Austausch der Filterpatrone nach 12 Monaten

Einsetzen der neuen Patrone

1. **Entfernen Sie die alte Patrone mit einer viertel Drehung nach links.**
2. **Entfernen Sie die rote Schutzkappe der neuen Patrone.**
3. **Setzen Sie die neue Patrone mit einer Vierteldrehung nach rechts in den Filterkopf ein.**

Wasserfilter und Nachfüll-Patronen erhalten Sie direkt bei

Hoshizaki Deutschland
(Deutschland, Schweiz, Österreich)
Halskestraße 29
47877 Willich-Münchheide III
Deutschland
Tel. +49 2154/92810
Fax +49 2154/928128
info@hoshizaki.de

Wasserfilter für Eismaschinen

Technische Daten

- Der maximale Betriebsdruck liegt bei 8,6 bar
- Die Filterkartuschen müssen nicht voraktiviert werden
- Die Aktivkohle dient als Härtegradstabilisator
- Unabhängig vom Härtegrad beträgt die Durchflussmenge: 94.635 Liter bei HOS40 und 204.412 Liter bei HOS90
- Die Kartusche sollte spätestens nach 12 Monaten ausgetauscht werden

HOS90

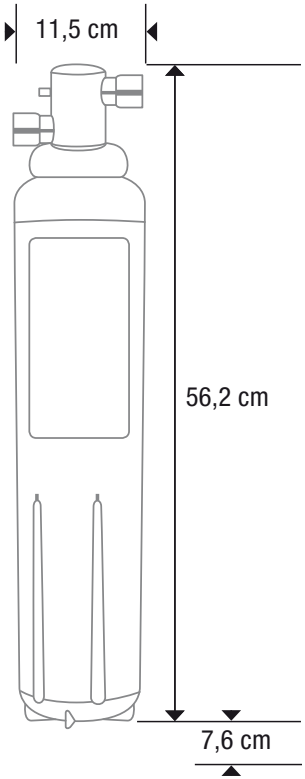

HOS40

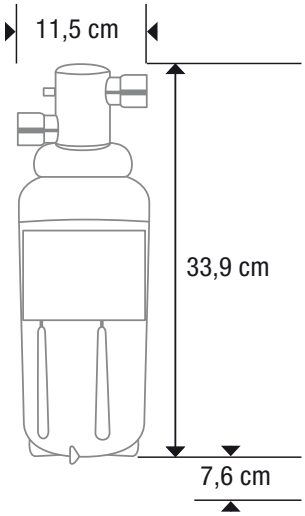

Beim Wechsel werden 7,6 cm Mindestabstand vom unteren Rand der Patrone bis zum Boden benötigt!

Ihre Vorteile

- Impact-Technologie
  - Vorfilter für Sedimente
  - Aktivkohleblock gegen Chlorgeruch und -geschmack
  - Membrantechnologie zum Schutz vor Bakterien
- Absperrventil im Kopf
- Entsorgung im Hausmüll möglich
- Kalkschutz

Schutz und Hygiene für Eismaschinen und Lebensmittel

Zur Installation benötigen Sie:

- Filterkopf
- Filterkartusche
- Wasserzulaufsschlauch
- Gewinde (3/4“)