Paket-Aktion

Bewährte Viessmann-Qualität im Paket

TectoCell Standard Plus ClassicEdition
Kühl- und Tiefkühlzellen

Die Vorteile auf einen Blick:

- 10 optimale Größen in 2 verschiedenen Höhen
- Wandstärke 100 oder 150 mm
- Temperaturbereich von -5°C bis +20°C (NK) und von -5°C bis -25°C (TK)
- Vollhygienischer Edelstahlboden, KR 11 kreisverpresst (1000 N/Rad), mit Bodenüberlappung
- Standardmäßig mit antimikrobieller Pulverbeschichtung SmartProtec® und hygienischem Eckradius in den Kühlrauminnenseiten - Keimbildung wird wirksam vermieden
- Serienmäßige Ausstattung: Lichtschalter mit Kontrollleuchte, Thermometer, LED-Türstockleuchte, Magnetdichtrahmen und Druckausgleichsventil. Bei der TectoCell ClassicEdition 150 zusätzlich mit Türrahmenheizung, beheiztem Druckausgleichsventil und 30 mm Unterlüftungsplatten
- Wandkältesatz optional erhältlich (Montageeröffnung muss bauseitig erfolgen)

Gültig bis 31.03.2019

Paket-Aktion

TectoCell Standard Plus ClassicEdition
Kühl- oder Tiefkühlzelle
optional mit Kältesatz

TectoCell Standard Plus ClassicEdition Kühlzellen
Wandstärke 100 mm, Temperaturbereich -5°C bis +20°C

TectoCell Standard Plus ClassicEdition 100 Pakete		Außen-maße in mm (B x L)	Außenhöhe 2150 mm Zellenpreis	Außenhöhe 2450 mm Zellenpreis	Kältesatz (optional)
Variante 1	TectoRefrigo WMC2 0500	1500 x 1500			
Variante 2	TectoRefrigo WMC2 0900	1800 x 1500			
Variante 3	TectoRefrigo WMC2 0900	1800 x 1800			
Variante 4	TectoRefrigo WMC2 0900	2100 x 1800			
Variante 5	TectoRefrigo WMC2 1300	2100 x 2100			
Variante 6	TectoRefrigo WMC2 1300	2400 x 2100			
Variante 7	TectoRefrigo WMC2 1300	2400 x 2400			
Variante 8	TectoRefrigo WMC2 2000	2700 x 2400			
Variante 9	TectoRefrigo WMC2 2000	2700 x 2700			
Variante 10	TectoRefrigo WMC2 2000	3000 x 2700			

TectoCell Standard Plus ClassicEdition Tiefkühlzellen
Wandstärke 150 mm, Temperaturbereich -5°C bis -25°C

TectoCell Standard Plus ClassicEdition 150 Pakete		Außen-maße in mm (B x L)	Außenhöhe 2250 mm Zellenpreis	Außenhöhe 2550 mm Zellenpreis	Kältesatz (optional)
Variante 1	TectoRefrigo WMF2 0500	2100 x 1800			
Variante 2	TectoRefrigo WMF2 0900	2100 x 2100			
Variante 3	TectoRefrigo WMF2 1400	2400 x 2100			
Variante 4	TectoRefrigo WMF2 1400	2400 x 2400			
Variante 5	TectoRefrigo WMF2 1400	2700 x 2400			
Variante 6	TectoRefrigo WMF2 1800	3000 x 2700			

Zellenhöhe 2450 mm: Lichte Türmaße 800 x 2000 mm (Paket 1+2: 600 x 2000 mm).
Türseite ist die Breitseite.
Bitte geben Sie bei Ihrer Bestellung den gewünschten Türanschlag (DIN rechts oder links) an.

Ihr Viessmann-Fachpartner

Inhalt urheberrechtlich geschützt.
Kopien und anderweitige Nutzung nur mit vorheriger Zustimmung.
Änderungen vorbehalten.

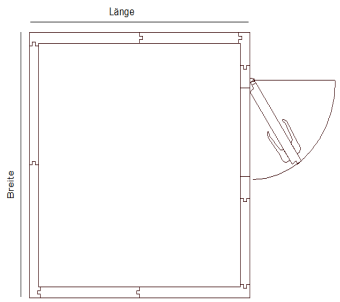

Schemazeichnung einer Kühl- und Tiefkühlzelle

Huckepack-Kältesatz

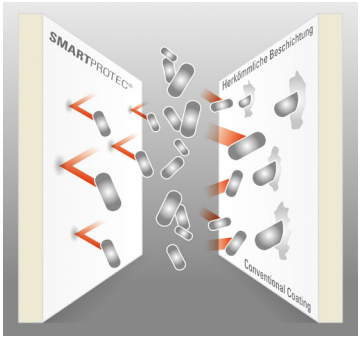

Antimikrobielle Pulverbeschichtung SmartProtec®

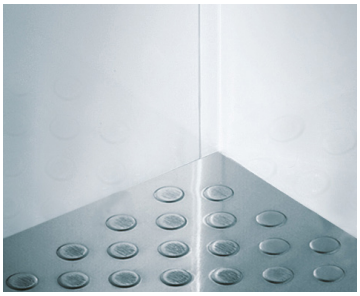

Boden/Wand-Verbindung

Viessmann (Schweiz) AG
Industriestrasse 124
8957 Spreitenbach
Ihr Ansprechpartner:
Herr Cihan Haydan
Mail hyc@viessmann.com
Telefon +49 9281 814 203
Mobil +49 152 22 83 2157
www.kuehlen.viessmann.ch